DESPIECE
SPARE PARTS
DXGNi20E

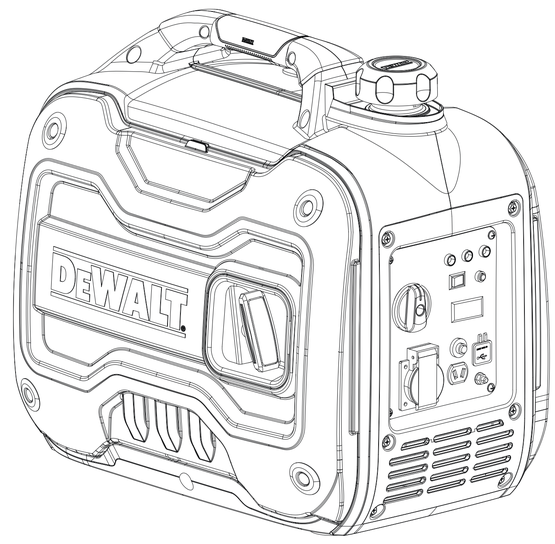

ENGINE

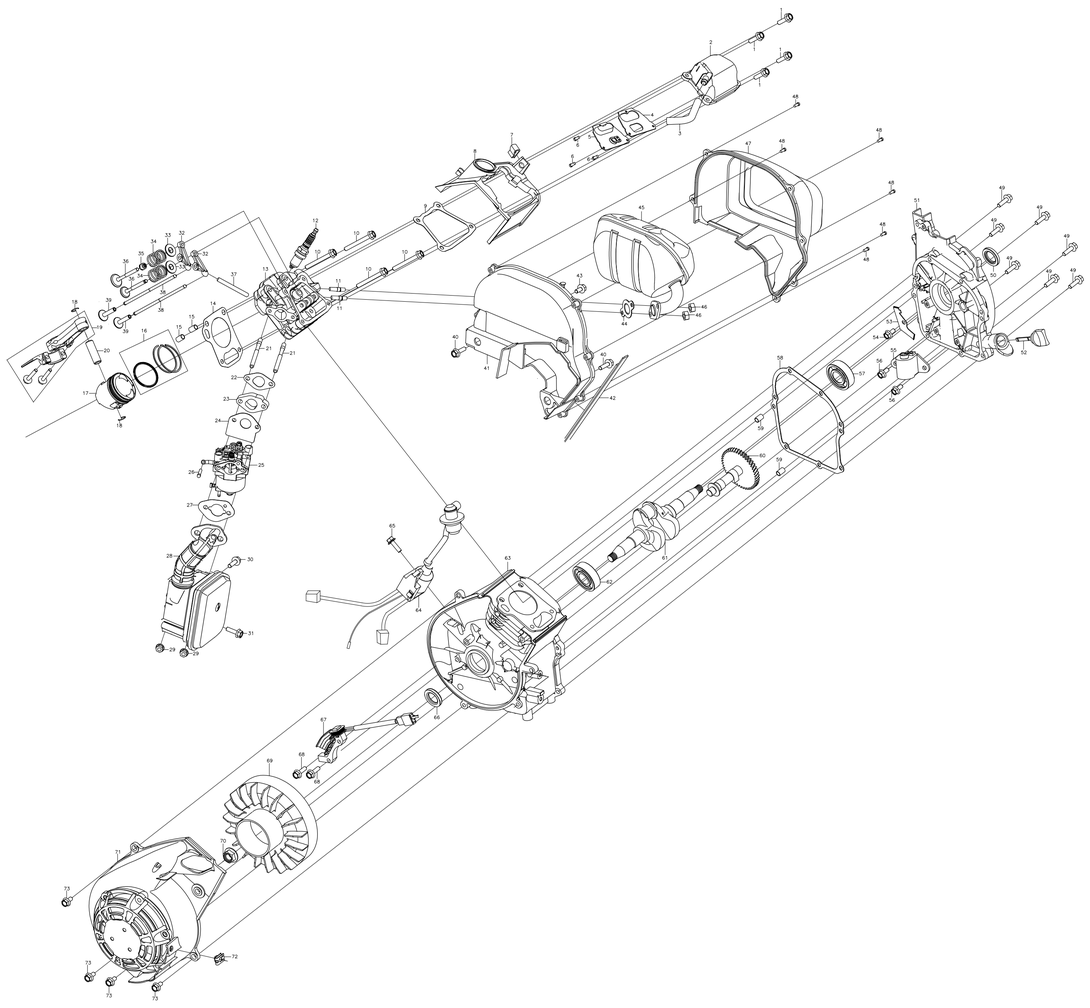

NO.	Name	名称	Qty
1	Bolt	标准六角法兰面螺栓(小头)	4
2	Cover Subassembly, Cylinder Head	气缸头盖组合	1
3	Tube, Breather	废气管	1
4	Breathing tank gasket	呼吸槽密封垫	1
5	Breathing gasket combination	呼吸片组合	1
6	十 tpye screw	十字槽盘头螺钉	3
7	Clip	限位卡	1
8	Air deflector of cylinder head	气缸头导风板	1
9	Gasket, Cylinder Head Cover	气缸头盖密封垫	1
10	Bolts、Cylinder head	气缸头螺栓	4
11	Bolts	非标双头螺柱	2
12	Plug, Spark	火花塞	1
13	Head Subassembly, Cylinder	气缸头组合	1
14	Gasket, Cylinder Head	气缸头密封垫	1
15	Pin	定位销	2
16	Ring Assy, Piston	活塞环组件	1
17	Piston	活塞	1
18	Piston pin ring	活塞销卡圈	2
19	Rod, Connecting	连杆	1
20	Pin Piston	活塞销	1
21	Bolts	非标双头螺柱	2
22	Air Inlet Gasket	进气口密封垫	1
23	Plate, Carburetor Insulator	化油器隔热板	1
24	Gasket, Carburetor Insulator	化油器密封垫	1
25	Carburetor Assy.	化油器总成	1
26	Fliter	滤网	1
27	Gasket, Air fliter	空滤器密封垫	1
28	Cleaner, Air	空滤器总成	1
29	Nuts	六角法兰面螺母	2
30	Bolt	标准六角法兰面螺栓(小头)	1
31	Bolts	标准六角法兰面螺栓	1
32	Valve rocker arm assembly	气门摇臂组合	2
33	Seat, Valve Spring	气门弹簧座	2
34	Spring, Valve	气门弹簧	2
35	Guide, Seal	挡油罩	1
36	Valve Set	气门组件	1
37	Valve rocker arm shaft assembly	气门摇臂轴组合	1
38	Lifter, Valve	气门挺杆	2
39	Tappet, Valve	气门挺柱	2
40	Bolts	标准六角法兰面螺栓	2
41	Muffler shroud	消声器导流罩	1
42	Sealing strip,Air guide	导风罩密封条	1
43	Bolts	标准六角法兰面螺栓	1
44	Gasket,exhoust	排气口密封垫	1
45	Muffler	消声器总成	1
46	Nuts	1型六角螺母	2
47	Shell,Muffler	消声器外壳	1
48	十 type screw	十字槽盘头自攻螺钉	6
49	Bolt	标准六角法兰面螺栓(小头)	7
50	Oil-Seal	油封	1
51	Cover, Crankcase	曲轴箱盖	1
52	Oil Dipstick	机油尺组合	1
53	Crimping plate	压线板	1
54	Bolt	标准六角法兰面螺栓(小头)	1
55	Sensor, Engine Oil	机油传感器	1
56	Bolt	标准六角法兰面螺栓(小头)	2
57	Bearing	深沟球轴承	1
58	Gasket, Crankcase	曲轴箱密封垫	1
59	Pin	定位销	2
60	Camshaft Assy.	凸轮轴部件	1
61	Crankshaft parts	曲轴部件	1
62	Bearing	深沟球轴承	1
63	Crankcase Subassembly.	曲轴箱体组合	1
64	Ignitor	点火器	1
65	Bolt	标准六角法兰面螺栓(小头)	1
66	Oil-Seal	油封	1
67	Coil, Ignition	点火线圈	1
68	Bolt	标准六角法兰面螺栓(小头)	2
69	Flywheel Subassembly	飞轮组合	1
70	Nuts	非标螺母(飞轮螺母)	1
71	Recoil starter parts	手起动部件	1
72	Nuts	夹片螺母	1
73	Bolt	标准六角法兰面螺栓(小头)	4

GENERATOR

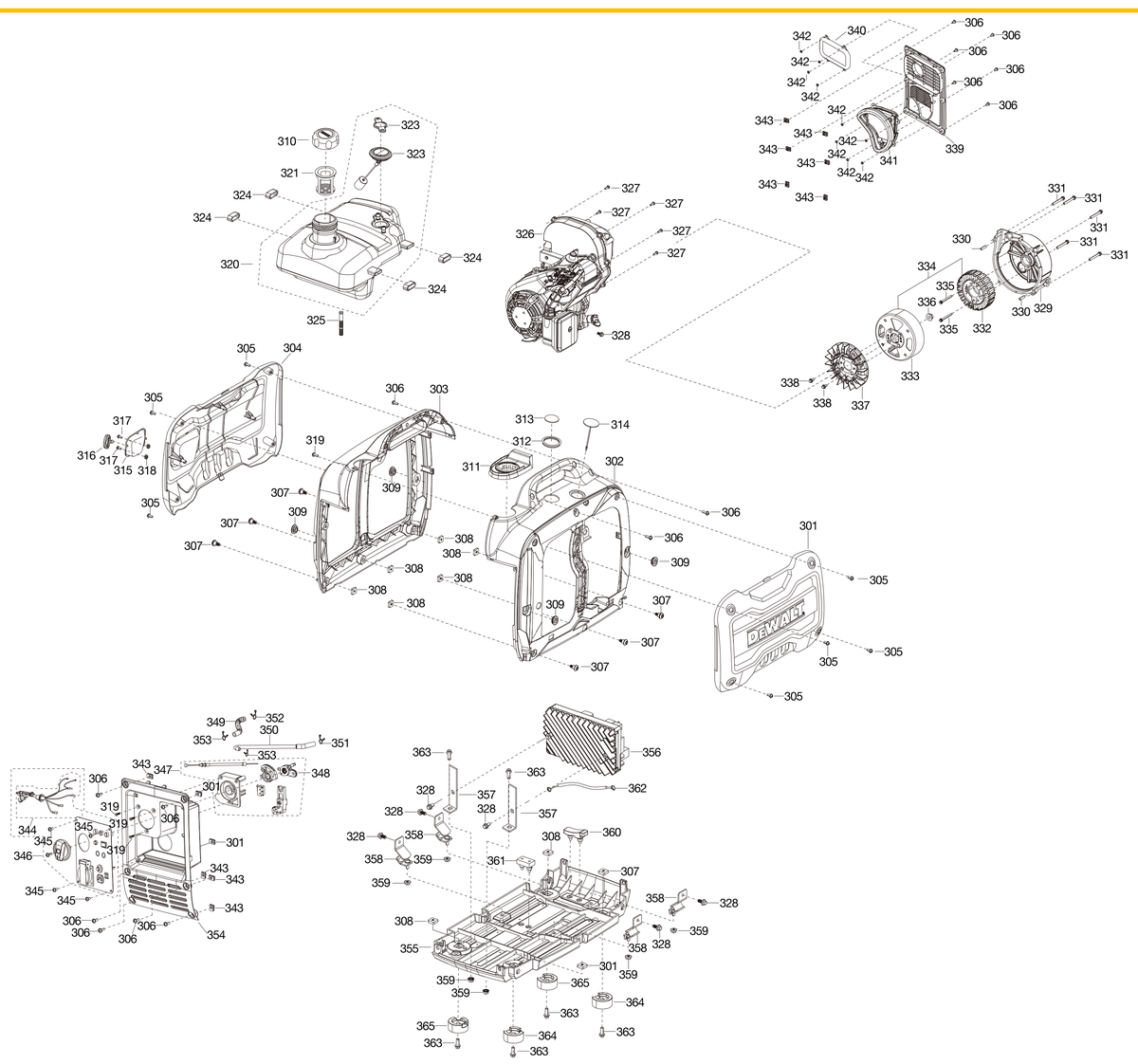

NO.	Name	名称	Qty	NO.	Name	名称	Qty	NO.	Name	名称	Qty
301	Right cover plate	右外观盖板(DWT黄)	1	323	Oil pointer components	油标部件	1	345	十 type head screws+washer	十字槽小盘头螺钉+平垫圈组合	4
302	Right shell	右外壳	1	324	Bushing	衬套	4	346	Control panel assembly	控制面板组合	1
303	Left shell	左外壳	1	325	Filter element	过滤器滤芯	1	347	Switch assembly	开关总成	1
304	left cover plate	左外观盖板(DWT黄)	1	326	Engine	GK80I变频动力(半成品 欧五/CE)	1	348	Oil switch components	油开关部件	1
305	十 type head screws	十字槽盘头螺钉	8	327	十 type head screws	十字槽盘头自攻螺钉	6	349	Oil pipe	油管	1
306	Bolts	非标螺栓(六角带十字槽台阶螺栓)	16	328	hexagon flange bolt	标准六角法兰面螺栓(小头)	10	350	Oil pipe	油管	1
307	Bolts	非标螺栓(六角十字槽台阶螺栓)	6	329	Motor air guide cover	电机导风罩	1	351	Pipe clamp	管夹	1
308	Square nut	方形螺母	10	330	Pin	定位销	2	352	Pipe clamp	管夹	1
309	Fuel tank support rubber sleeve	油箱支撑胶套	6	331	hexagon flange bolt	标准六角法兰面螺栓(小头)	5	353	Pipe clamp	管夹	2
310	Fuel tank cap	油箱盖	1	332	Magneto stator assembly	磁电机定子组合	1	354	Panel base	面板座	1
311	Oil filler rubber sleeve	注油口胶套	1	333	Magneto rotor housing assembly	磁电机转子壳体组合	1	355	Bottom plate assembly	底板_底板组合	1
312	Rubber sheath	橡胶护套	1	334	Magneto parter	磁电机部件	1	356	Inverter	逆变器	1
313	Fuel gauge glass window	油标玻璃窗	1	335	hexagon flange bolt	标准六角法兰面螺栓(小头)	2	357	Transformer mounting frame	逆变器安装架	2
314	Rubber sheath	橡胶护套	1	336	hexagon flange nut	六角法兰面螺母(不带防滑齿)	1	358	Frame damping pad	机架减震垫	4
315	left decorative plate	左装饰板	1	337	Impeller	叶轮	1	359	hexagon flange nut	六角法兰面螺母(带防滑齿)	6
316	Starting handle	起动拉绳手柄	1	338	hexagon flange bolt	标准六角法兰面螺栓(小头)	2	360	Cushion cushion support	缓冲胶垫支承	1
317	十 type head screws	十字槽盘头螺钉	2	339	Muffler side cover	消声器边罩	1	361	Cushion cushion support	缓冲胶垫支承	1
318	hexagon flange nut	六角法兰面螺母(不带防滑齿)	2	340	Recoil starter cover sealing strip	导风罩密封条	1	362	Ground wire	接地线	1
319	十 type head screws	十字槽沉头自攻螺钉	4	341	Damping rubber sleeve	接头减震胶套	1	363	hexagon flange bolt	标准六角法兰面螺栓(小头)	6
320	Fuel tank	油箱	1	342	Spring clip	弹簧卡圈	9	364	Frame damping pad	机架减震座	2
321	Strainer	滤网	1	343	nut	夹片螺母	12	365	Frame damping pad	机架减震座	2
322	Pressing block	压块	1	344	Harness	线束	1				

PANEL

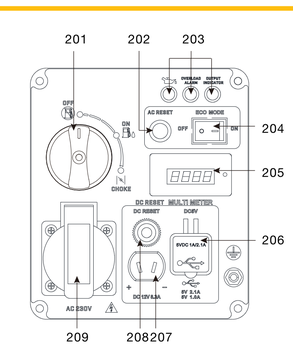

NO.	Name	名称	Qty
201	Multi-switch	三合一开关	1
202	AC reset button	AC复位	1
203	Indicators	状态指示灯	1
204	Eco switch	节能开关	1
205	3in1 display	数显表	1
206	USB port	USB端口	1
207	DC outlet	直流插座	1
208	DC reset button	DC复位	1
209	AC outlet	交流插座	1